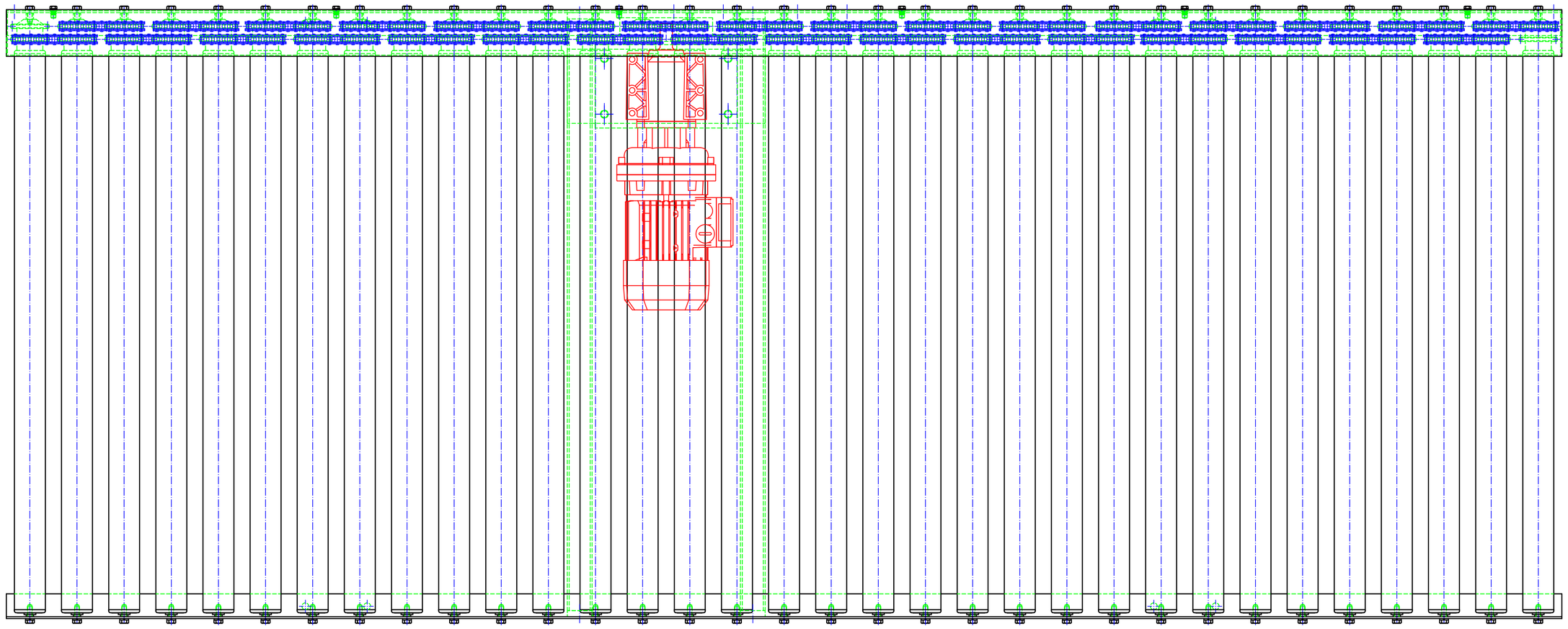

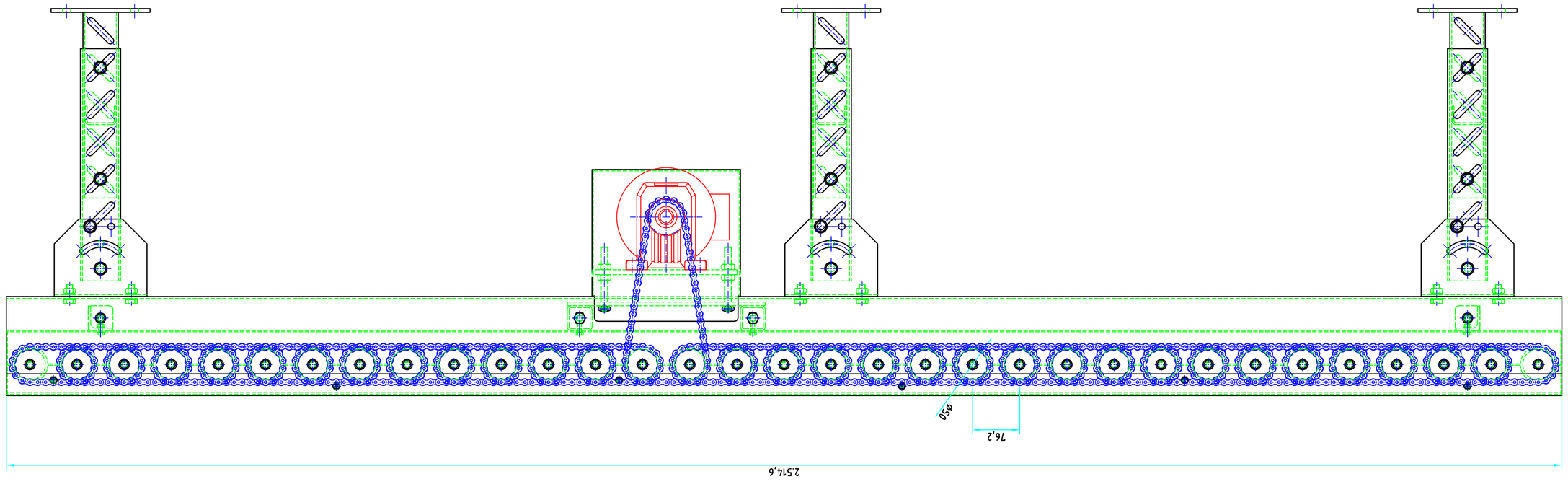

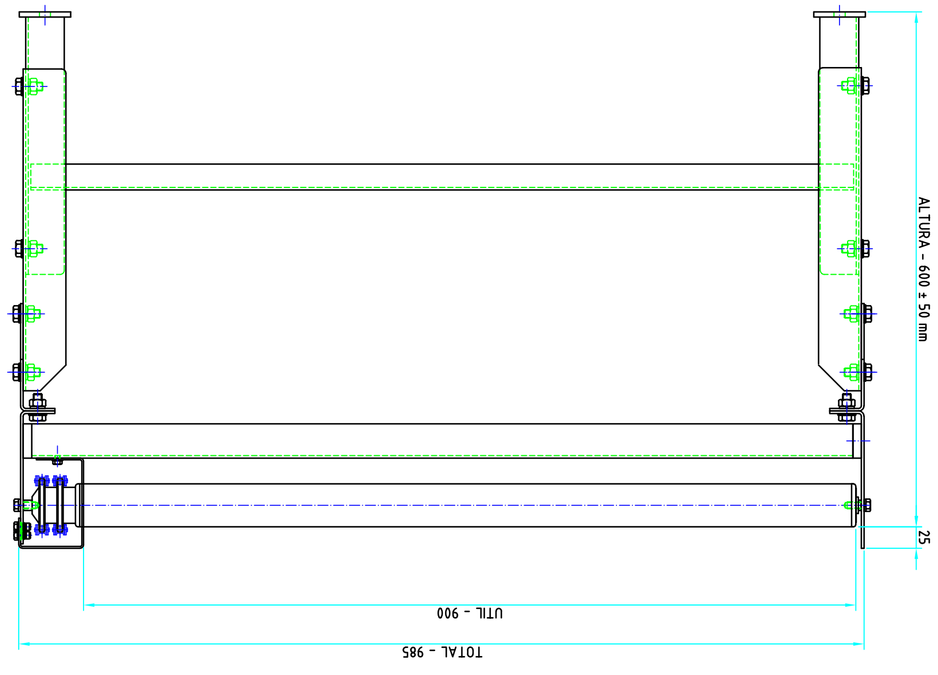

SECCION MOTRIZ

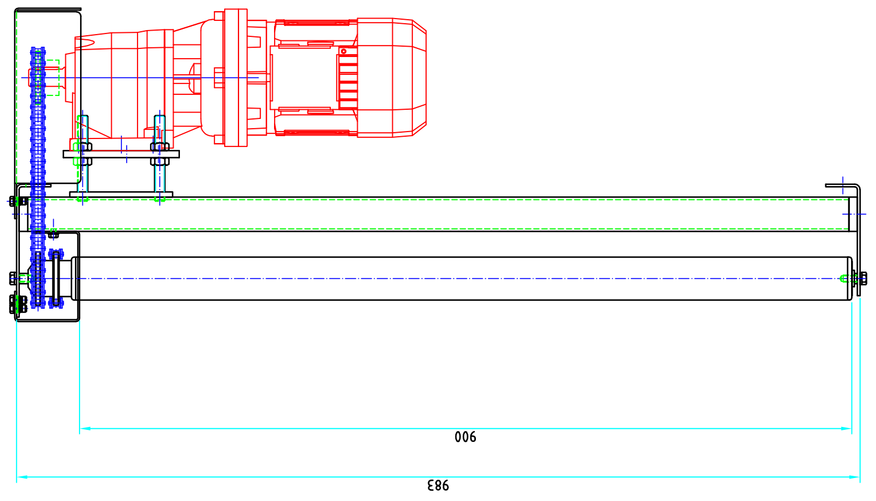

N	Concepto	Realizado	Fecha

MODIFICACIONES

TOLERANCIAS DE EJECUCION
según DIN 7168 grado bueno
mm de 3 hasta 30 ±0,2
mm de 30 hasta 120 ±0,3
mm de 120 hasta 315 ±0,8
mm de 315 hasta 1000 ±1,2
mm de 1000 ±2

Pos.	Denominación	Cdad.	Nº Plano/Codigo	Acabado

GAROTRANSIS	Dibujado J. VILLALBA	Nº de Plano 120-143	Revisión A
	Escala 1:5	Denominación TRLM L-2500 AU=900 R50 P76,2 15m/min	
	Fecha JULIO 2020		

EUROPEA DE TRANSPORTADORES Y SISTEMAS, SL TLF.:957 529 009 E-MAIL:etsi@eurotransis.com

Este plano es propiedad de ETS. No debe ser reproducido ni enseñado para ningún propósito en el cumplimiento escrito de ETS. Su uso indebido podrá ser penalizado según la ley.