AR SHUTTLE

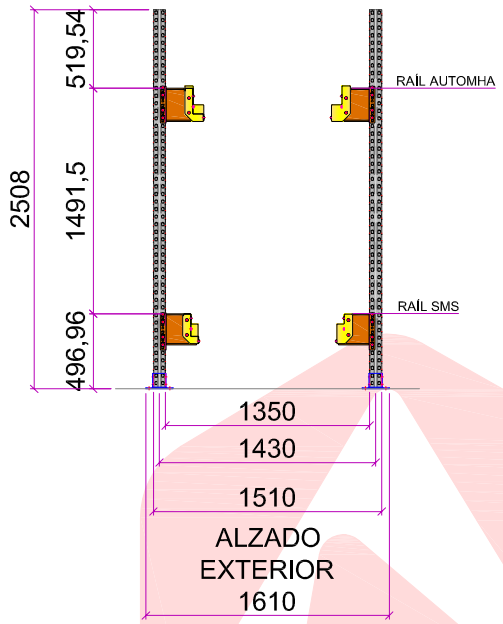

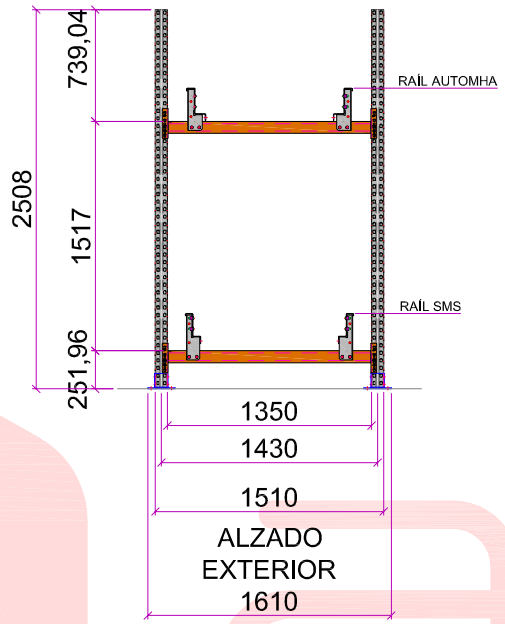

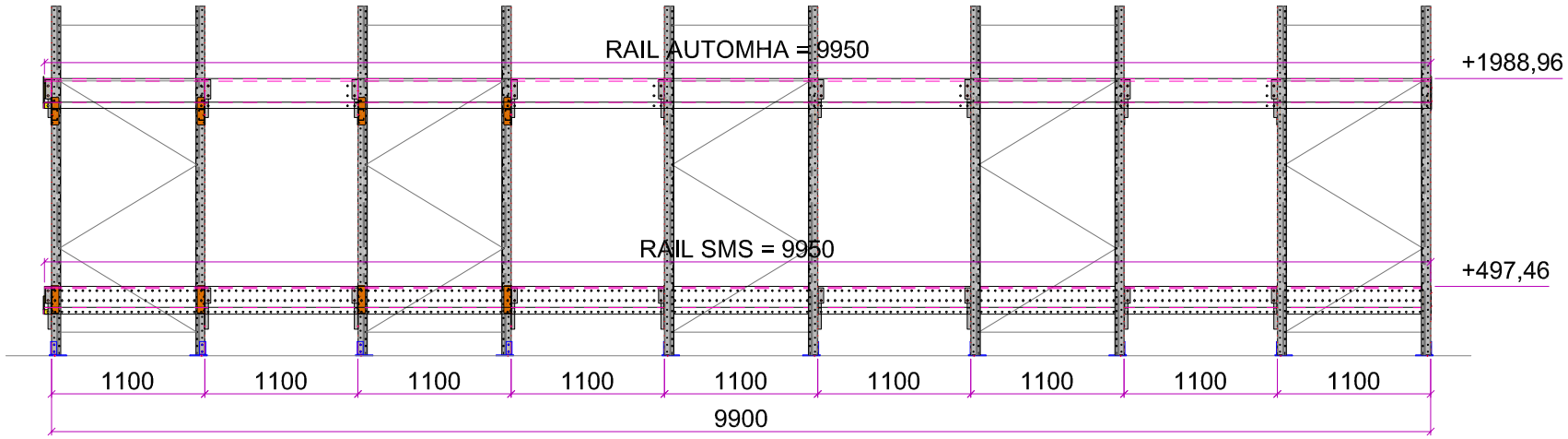

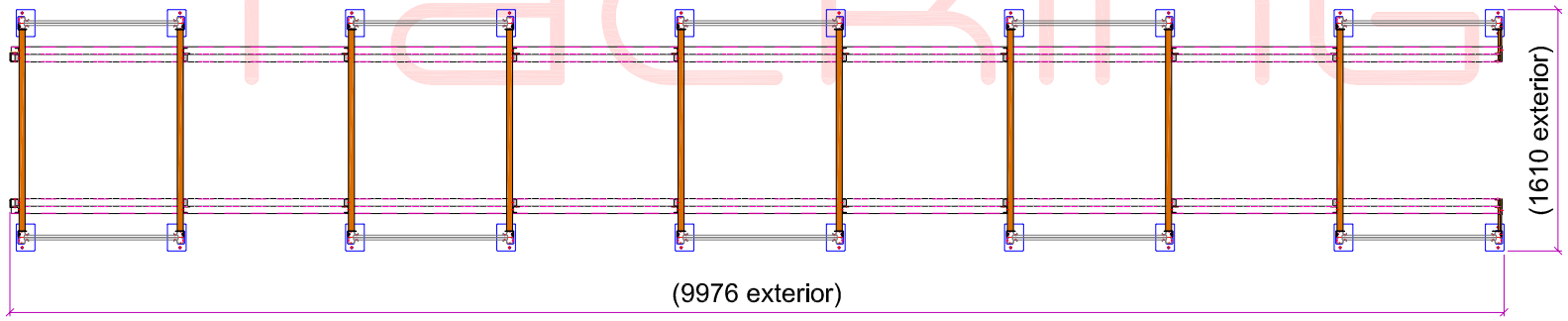

Este plano es propiedad de AR RACKING (Arestant S.A.) queda prohibido toda reproducción y/o comunicación total o parcial por cualquier medio sin la autorización escrita del propietario.
This drawing remains property of AR Racking (Arestant S.A.). It cannot be total o partially transferred, nor submitted to third party or copied without preliminary written authorization.

ISO 9001 ISO 14001 OHSAS 18001 MEMBER of F.E.M.

ar racking STORAGE SOLUTIONS
www.ar-racking.com

Estado: *Status:* OFERTA / QUOTATION	Creado por: *Created by:* RUBÉN RODRÍGUEZ	Fecha: *Date:* 05/06/2020	
I3TE PRV-AR320-03242			Plano sólo válido para ofertar. Este plano puede estar sujeto a cambios. Plano no válido para pedido / fabricación. Drawing intended for quotation purposes only. This drawing could be subject to changes. Invalid drawing to manufacture Zeichnung nur gültig um Angebot zu unterbreiten. Diese Zeichnung kann jederzeit geändert werden. Ungültige Zeichnung für Bestellung / Herstellung. Plans valables uniquement pour devis. Ce plan est sujet à modifications. Plan non valuable pour la fabrication.
Nº de plano/*Drawing Number:* QDF2003242-01			
Revisión/*Review* 01	Escala/*Scale* 1:50	A3	Hoja *Sheet* 1/1